CABINA PARA PESAJE DE POLVO

REF: EACR00023

Para la protección del operador durante las operaciones de pesadas de precisión, Cruma ha diseñado una nueva cabina con **doble filtración Hepa** para la retención de partículas tanto superiores como inferiores a 0,3 micras. La cabina dispone de dos medidas (P1 y P2) y va equipada con un filtro principal H-14 más un filtro de seguridad H-14 a la expulsión. Opcionalmente se puede configurar con un filtro de carbón activo a la expulsión. Las operaciones de pesadas deben ser efectuadas en un entorno controlado que elimine todo riesgo de exposición del operador a los productos manipulados y garantizar el nivel de precisión exigido por las aplicaciones efectuadas por los laboratorios farmacéuticos.

CERTIFICADA –Fabricada en Barcelona y certificada por un laboratorio externo siguiendo normativas internacionales, y aplicando los criterios de Calidad ISO 9001.

PLUG&PLAY –Cuando la recibas desde nuestros almacenes y la desembales, sólo necesita ser conectada a un enchufe para poder disfrutar de ella.

FLEXIBLE –Puede ser utilizada en áreas de difícil evacuación/extracción de aire contaminado, como en niveles inferiores de edificios de varias plantas.

LLAVE EN MANO –Los gastos de instalación son mucho menores que con cabinas tradicionales de extracción porque no se requieren conductos y ventilador remoto.

VERDE Y SOSTENIBLE –A diferencia de las campanas de extracción tradicionales, no consumen el aire ambiente acondicionado del laboratorio, lo que reduce sustancialmente los costes de energía.

NOVEDADES TÉCNICAS

Más información en la nueva pantalla LCD

- √ Gran formato 127x34mm
- √ Velocidad de aspiración monitorizada
- √ Tipo de filtro instalado, horas de trabajo, caducidad y próxima revisión
- √ Aviso de puerta abierta por fotocélula
- √ Cronómetro cuenta atrás
- √ Reloj y calendario

Nuevas funcionalidades y componentes

- √ Ciclo inicial de adecuación de caudal y ciclo final de purga
- √ Indicador LED de averías
- √ Control de flujo de aire por microprocesador
- √ Filtros con chip electrónico
- √ Sensor interior de temperatura

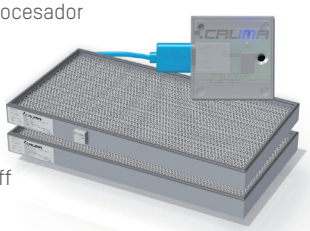

Nuevas alarmas y avisos programados

- √ Aviso de puerta abierta
- √ Aviso de puerta abierta en modo Off
- √ Aviso de próxima validación
- √ Aviso de pocas horas de vida del filtro
- √ Aviso del temporizador cuenta atrás
- √ Alarma de filtro caducado por horas
- √ Alarma de filtro caducado por fecha
- √ Alarma de temperatura
- √ Alarma de equipo sin filtro
- √ Alarma de flujo de aire insuficiente

APLICACIONES

- √ Laboratorios de análisis, clínicos y hospitalarios
- √ Laboratorios de investigación
- √ Laboratorios de control de calidad
- √ Laboratorios de farmacia
- √ Laboratorios universitarios y escolares

...en definitiva, en cualquier tipo de laboratorio.

ESPECIFICACIONES TÉCNICAS

Número de columnas filtrantes		1
Número de filtros		2
Número de ventiladores IP44		1
Volumen medio de aire tratado/hora		159,3 m^3/h
Velocidad media del aire en fachada		0,50 m/s
Volumen interior de la cabina		0,236 m^3
Renovaciones media del aire cabina / min.		11,25
Consumo eléctrico total		73 W
Voltaje-Periodos		110-220 V - 50-60 Hz
Nivel de iluminación LED		850 lm
Nivel sonoro		55 dB
Embalaje: caja de madera 100% reciclada con certificado fitosanitario internacional	Volumen	0,74 m^3
	Peso	112 Kg

DIMENSIONES (mm)

Exteriores			Interiores		
Ancho	Fondo	Alto	Ancho	Fondo	Altura
800	600	1137	710	541	611

Hasta 7 años de garantía,
y no es un error tipográfico...

Porque estamos convencidos de la calidad de nuestros productos.

7 YEARS GUARANTEE – 7 AÑOS GARANTÍA

*Infórmate en www.cruma.es

Lo que bien se hace, bien se envía
nuestro embalaje responsable

Caja de madera paletizada 100% reciclable con certificado fitosanitario internacional.

CRUMA
Laboratory equipment made in Barcelona

sci sols
YOUR TRUSTED PARTNER

nuestro 7% compromiso

CABINA PARA PESAJE DE POLVO

REF: EACR00023

DIMENSIONES (mm)

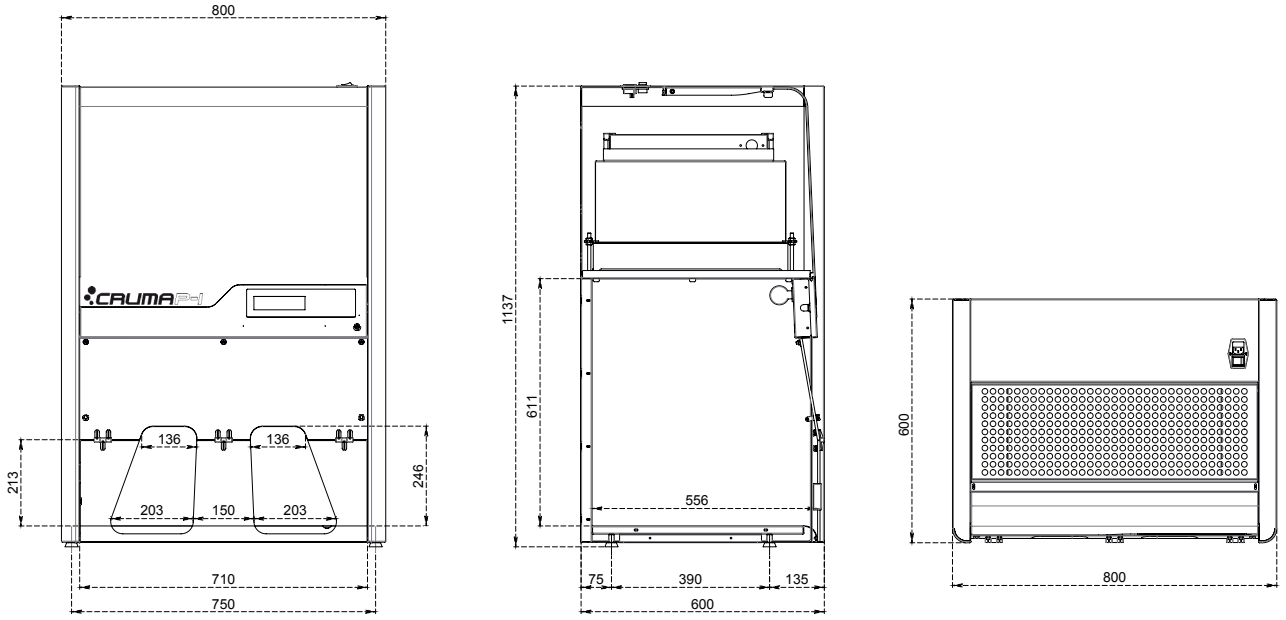

EQUIPAMIENTO DE SERIE

Circuíto electrónico con pantalla LCD gran formato	Niveles de seguridad: nivel 1 usuario y nivel 2 avanzado
Anemómetro digital	Sonda electrónica de control contínuo de la velocidad del aire en fachada
Switch puerta abierta	Dispositivo electrónico con alarma de puerta abierta
Sistema electrónico de control y reposición de filtros	Los filtros incorporan un chip con conexión USB que identifica el tipo de filtro instalado y la fecha de expiración.
Iluminación	Tubo LED de alta intensidad lumínica y bajo consumo - 9W/850lm
Cronómetro digital con aviso sonoro	Para el control y aviso de trabajos realizados en la cabina o laboratorio
Reloj y calendario	Visualización de fecha y hora
Superficie de trabajo 1	Bandeja de retención de vertidos (2-10 litros) con superfície de trabajo de vidrio templado de color blanco
Toma eléctrica conmutada	Toma eléctrica situada en el interior de la cabina para poder conectar una balanza.
Garantía	7 años

EQUIPAMIENTO OPCIONAL

Movilair	Soporte con ruedas y bandeja interior en acero recubierto de resina Epoxy anticorrosión
Base tubular	Soporte en acero recubierto de resina Epoxy anticorrosión
Superficie de trabajo 2	Base en piedra granítica o mármol para minimizar al máximo cualquier tipo de vibración
Tensión / Frecuencia	125 V / 50 Hz

ESTRUCTURA

Partes metálicas	Acero galvanizado de 1,2 mm revestido con resina antiácida de polímero en polvo termo-endurecido a 200 ºC
Puertas	Polimetacrilato de metylo transparente (transmisión luminosa del 93%) de 6 mm de espesor

CABINA PARA PESAJE DE POLVO

REF: EACR00023

TIPOS DE FILTROS

Tipo A	Para **vapores orgánicos** como: cetonas, éteres, alcoholes, xilenos... Eventualmente puede utilizarse para ácidos inorgánicos, pero siempre que no sean muy abundantes ya que este carbón activo no lleva impregnación y el exceso de vapores ácidos lo saturaría rapidamente.	Tipo K	Para **vapores de NH_3 y aminas**; también bueno para otros compuestos orgánicos. El carbón lleva una impregnación de oxácidos
Tipo BE	Para **vapores de ácidos inorgánicos** como: H_2SO_4, HCl, HNO_3, así como compuestos volátiles de azufre como H_2S, SO_2,...Puede utilizarse con vapores orgánicos ya que el carbón activo incorpora impregnaciones de compuestos metálicos y sales neutralizantes. Es igualmente recomendable para filtrar orgánicos e inorgánicos cuando se produzcan en proporciones similares.	Tipo ABEK	Tipo mixto a emplear cuando las proporciones entre **orgánicos, inorgánicos y NH_3/aminas** sean similares.
Tipo F	Para **vapores de formaldehido, formol y derivados**; también bueno para otros compuestos orgánicos. El carbón lleva una impregnación de KI, por lo que no debe utilizarse nunca con vapores ácidos inorgánicos.	Tipo D	Filtro **HEPA** (High Efficiency Particulate Air) **H-14** (según norma EN-1822:2010) para la filtración de **partículas de polvos y humos.**

COLUMNA DE FILTRACIÓN POLVOS

Tipo DG Manipulación de productos en polvo con filtro de seguridad para gases	
Tipo DD Manipulación de productos en polvo con filtro de seguridad HEPA-H14	

CONFORME A LAS NORMAS

Cabinas	AFNOR NF X 15-211:2009 (France) BS EN 14175:2012 BS 7989: 2001 (UK)
Filtros	UNE EN ISO 16890:2017 UNE EN 14387:2004 A1:2008 EN-1822:2010 (HEPA & ULPA Filters) EN ISO 14644-1:2015
Calidad	UNE EN ISO 9001:2015

Filtros con microchip y conexión USB,
filtración inteligente

Almacenamiento de información e interactuación con el sistema de alarmas.

En Cruma reconocemos nuestra responsabilidad y dependencia hacia la salud de nuestro medio ambiente y, por ello destinamos más del 7% de nuestro presupuesto anual a la innovación y desarrollo de nuevos productos que mejoran la calidad del aire que respiramos.

nuestro 7% compromiso

www.scisols.com
info@scisols.com | 965 108 453

SCI SOLS YOUR TRUSTED PARTNER

CRUMA Laboratory equipment made in Barcelona